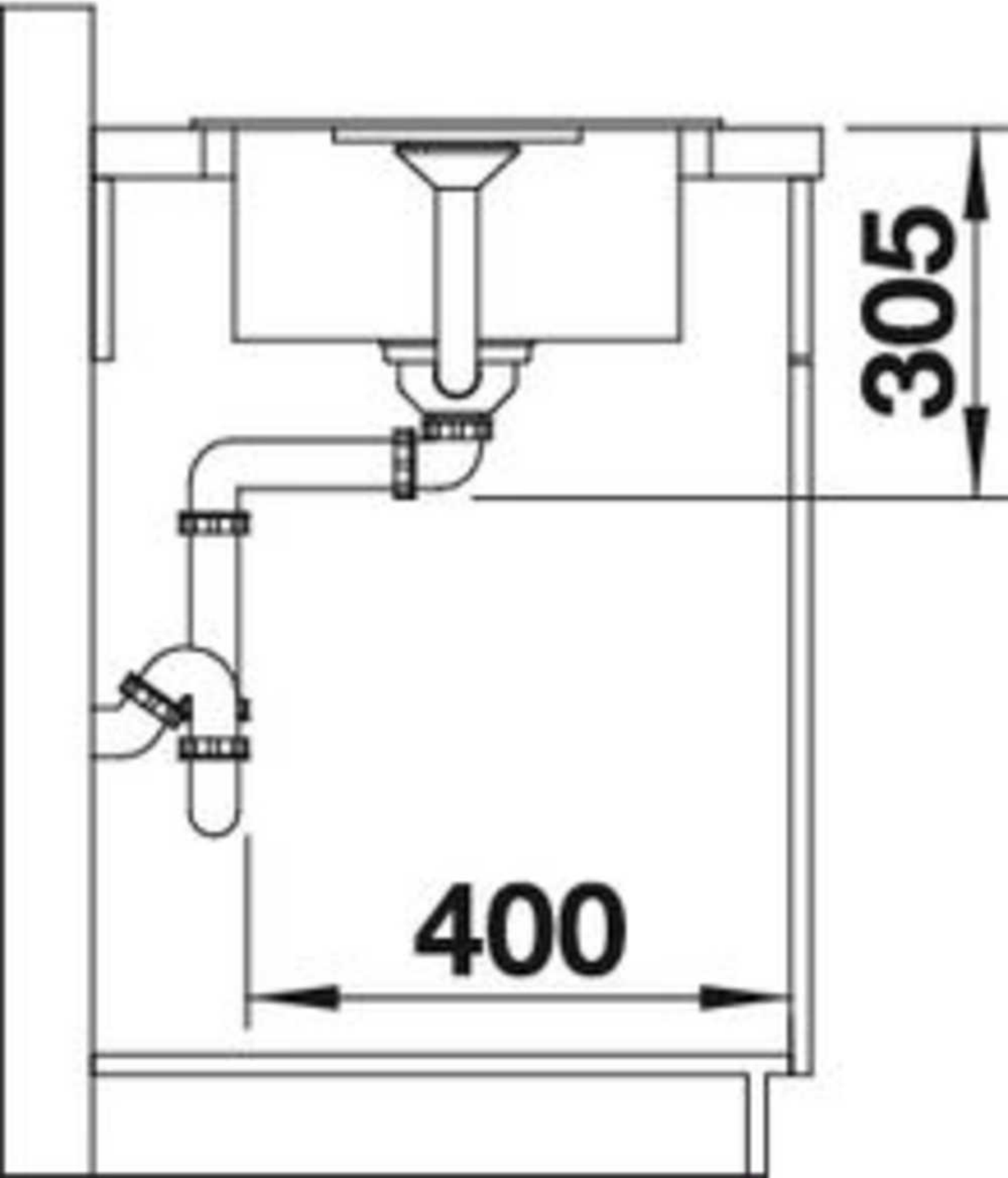
305
400